Esecuzioni / Executions / Bauformen / Exécutions / Ejecuciónes

Custodia / Case / Gehäuse	Pla-PB
Boîtier / Bote	Pla-C8
Terminazioni / Terminals / Anschlüsse	CB250
Terminaux / Terminales	CVF150
	FD (Ø ≥ 30mm)
	FS (Ø = 25mm)

G: Cappellotto plastico di protezione
Capacitors can be equipped with plastic protective cap (option)

RS: Resistenza di scarica
Capacitors can be equipped with discharge resistor (option)

MKA - MK 450 *Vac* *series*

Custodia Plastica - Plastic case

Case: Pla-PB + Pla-C8
Terminals: CB250

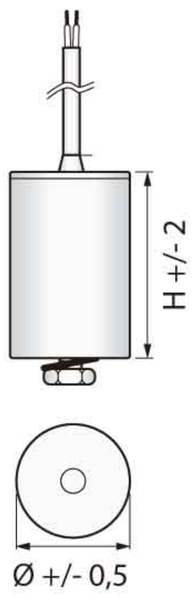

Fig.1

Case: Pla-PB
Terminals: CVF150

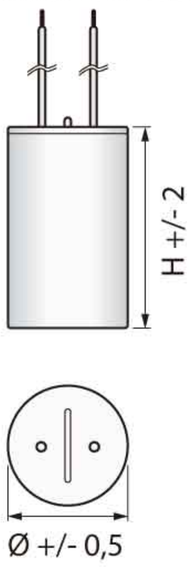

Fig.2

Case: Pla-PB + Pla-C8
Terminals: FD + FS

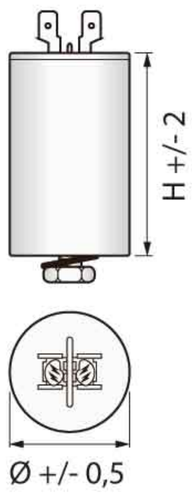

Fig.3

Codolo Snap-in Snap-in Stud

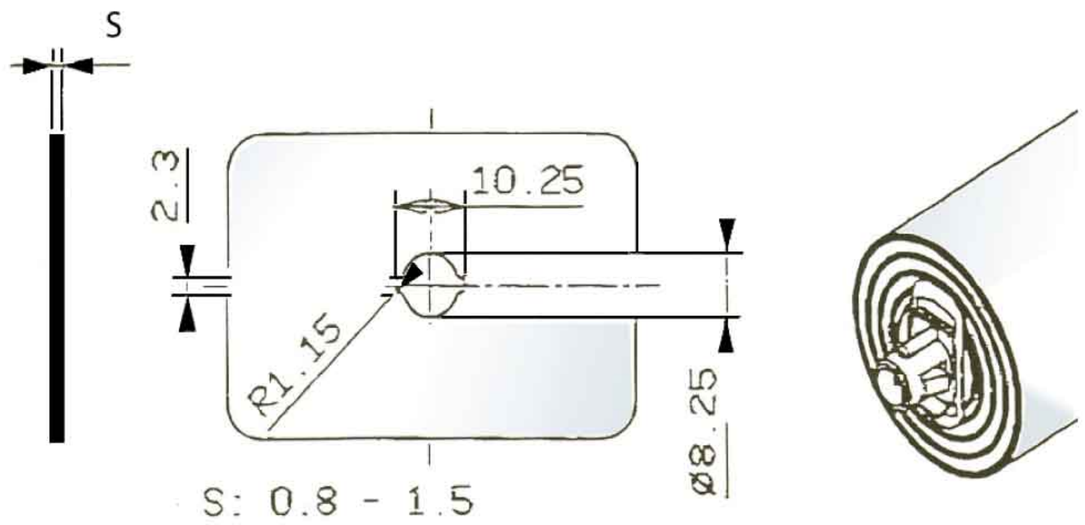

Pla-PB
Custodia plastica autoestinguente (V2) con base piana
Plane base self-extinguishing (V2) plastic case
Selbstverlöschender Kunststoffbecher (V2) mit flachem Boden
Boîtier plastique auto-extinguibles (V2) sans fixation
Bote de plástico autoextinguible (V2) sin fijación

Pla-C8
Custodia plastica autoestinguente (V2) con codolo alluminio M8
Bottom M8 metal stud self-extinguishing (V2) plastic case
Selbstverlöschender Kunststoffbecher (V2) mit Bodenbolzen M8
Boîtier plastique auto-extinguible (V2) avec vis métallique de M8
Bote de plástico autoextinguible (V2) con tornillo metálico de M8

FD
Faston doppio 6,3 x 0,8 mm
Double tag 6.3mm x 0.8mm
Doppelflachstecker 6.3mm x 0.8mm
Cosse double 6.3mm x 0.8mm
Faston doble 6.3mm x 0.8mm

FS
Faston singolo 6,3 x 0,8 mm
Single tag 6.3mm x 0.8mm
Einzelflachstecker 6.3mm x 0.8mm
Cosse simple 6.3mm x 0.8mm
Faston simple 6.3mm x 0.8mm

CVF150 (0,5mm ≤50µF) (0,8 mm > 50 µF)
Cavetti flessibili di lunghezza 150mm (altre lunghezze a richiesta)
Two flexible leads length 150mm (other length or request)
Zwei flexibele Litzen PVC isoliert 150mm(Verschiedene Kabellänge auf anfrage)
Fils PVC souples longueur 150mm (autre longueur sur demande)
Hilos PVC flexibles longitud 150mm (otra longitud bajo demanda)

CB250 (0,5mm ≤50µF) (0,8 mm > 50 µF)
Cavetti Bipolare di lunghezza 250mm (altre lunghezze a richiesta)
Bipolar cable length 250mm (other length or request)
Zweiadriges Kabel 250mm (Verschiedene Kabellänge auf anfrage)
Câble bipolaire longueur 250mm (autre longueur sur demande)
Cable manguera longitud 250mm (otra longitud bajo demanda)

MKM 250 - 450 *Vac* *series*

Custodia di Alluminio - Alluminium case

Custodia: Alu-PB
Terminali: FD - FS

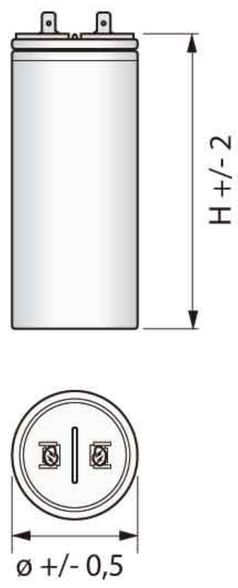

Fig.1

Custodia: Alu-C8
Terminali: FD + FS

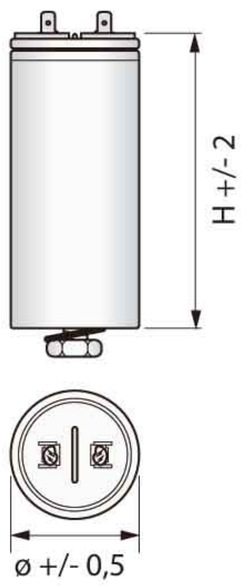

Fig.2

AS Dispositivo di sicurezza a sovrapressione / Safety device
Sicherheitseinrichtung / Dispositif anti-éclatement
Sistema antiexplosivo

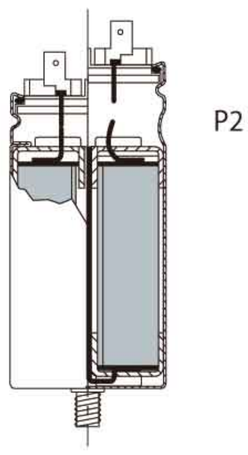

Solo Terminali: FD - FS
Only FD - FS Termination

Guaina Platica Protettiva - Protective Plastic Cap

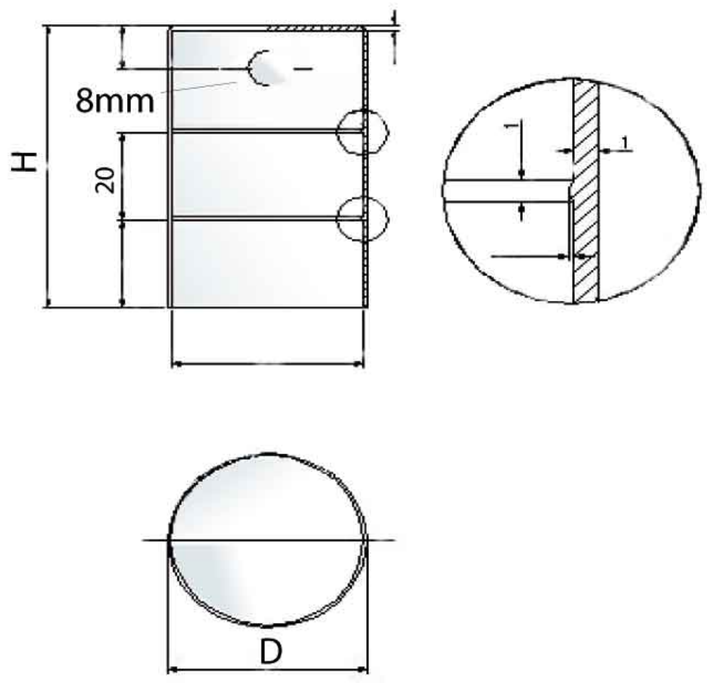

Alu-PB
Custodia alluminio con base piana
Plane base self-extinguishing aluminium case
Aluminiumbecher mit flachem Boden
Boîtier aluminium auto-extinguible sans fixation
Bote de aluminio autoextinguible sin fijación

Alu-C8
Custodia alluminio con codolo
Bottom stud self-extinguishing aluminium case
Aluminiumbecher mit Bodenbolzen
Boîtier aluminium auto-extinguible avec vis métallique
Bote de aluminio autoextinguible con tornillo metálico

F2.86
Faston singolo 2,86 x 0,8 mm
Single tag 2.86mm x 0.8mm
Einzelflachstecker 2.86mm x 0.8mm
Cosse simple 2.86mm x 0.8mm
Faston simple 2.86mm x 0.8mm

FD
Faston doppio 6,3 x 0,8 mm
Double tag 6.3mm x 0.8mm
Doppelflachstecker 6.3mm x 0.8mm
Cosse double 6.3mm x 0.8mm
Faston doble 6.3mm x 0.8mm

FS
Faston singolo 6,3 x 0,8 mm
Single tag 6.3mm x 0.8mm
Einzelflachstecker 6.3mm x 0.8mm
Cosse simple 6.3mm x 0.8mm
Faston simple 6.3mm x 0.8mm

RS - (1M Ω ≤ 20 µF)
Resistenza di scarica
Discharge resistor
Entladewiderstand
Résistance de décharge
Resistencia de descarga

AS
Dispositivo di sicurezza a sovrapressione
Safety device
Sicherheitseinrichtung
Dispositif anti-éclatement
Sistema antiexplosivo

ED.00.10 MMM REV. 2 ED. 09/08 - 38300100